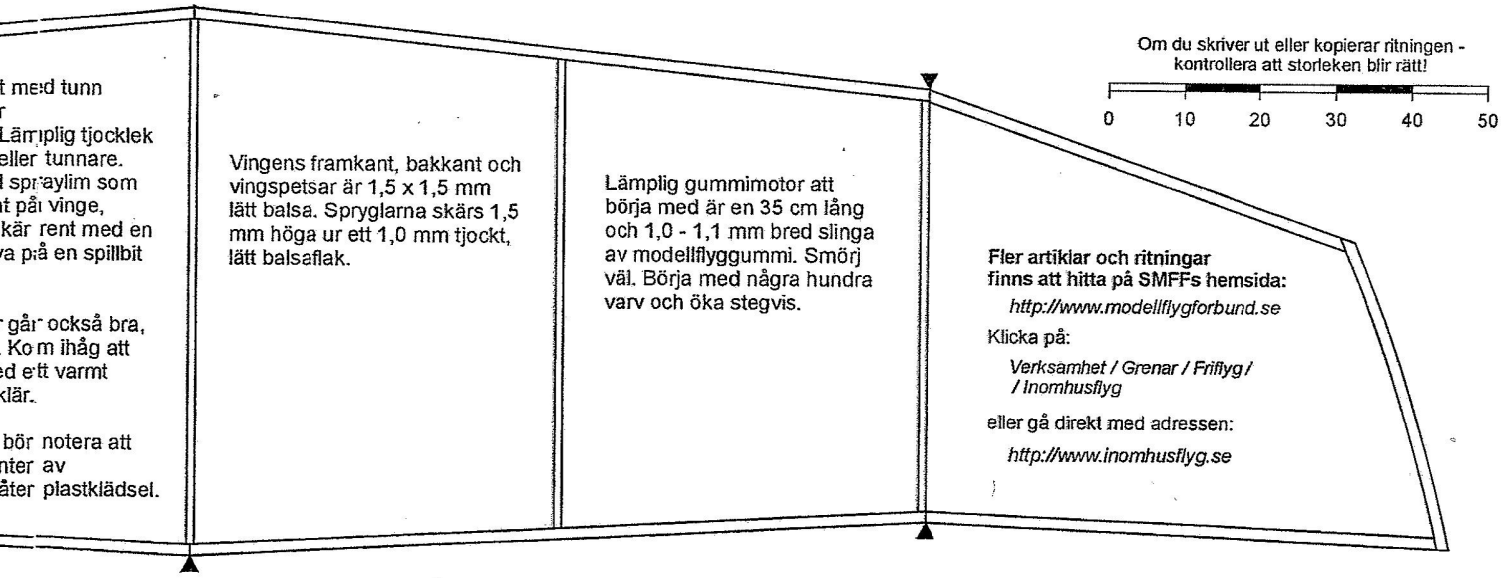

en sitter pappersrör limmade. Vingstöttorna
nda så att de passar lite trögt i rören. Då kan
onteras på kroppen genom att bara skjuta ner
rören. Lätt att demontera och att trimma
genom att ändra vingens anfallsvinkel.

ören tillverkas genom att rulla en ca 30 mm
pan papper runt en vaxad 1,5 mm pianoträd.
varv, lägg på rikligt med utspätt balsalim, rulla
av papperet och drag röret av formen så fort
s torr. Låt rören torka någon timme.

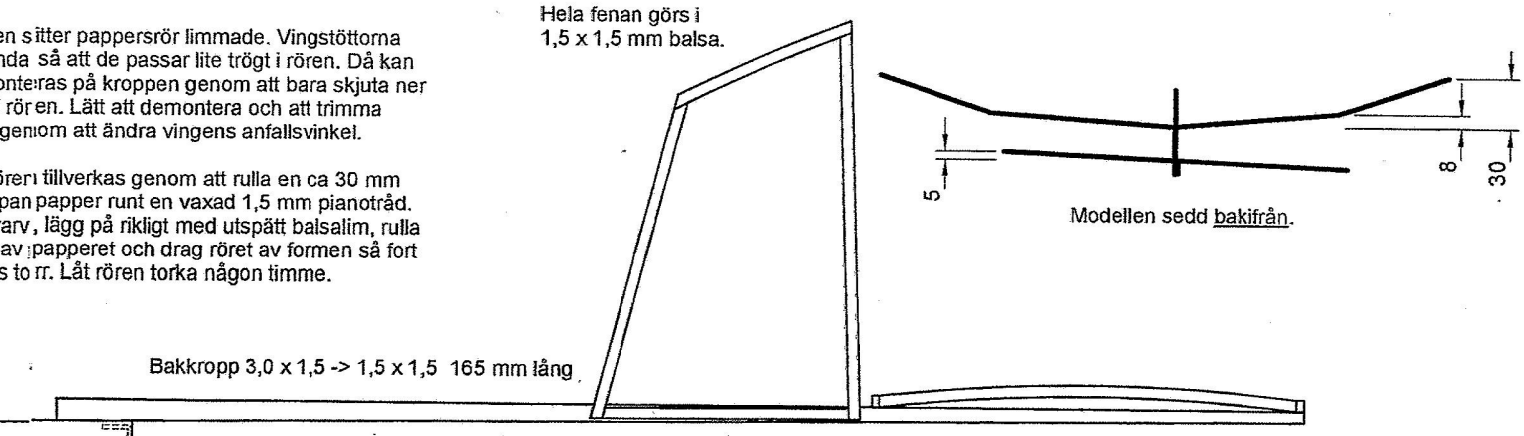

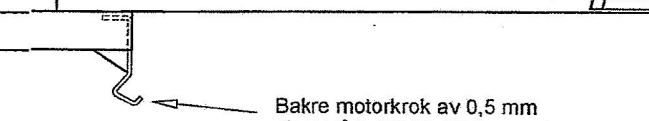
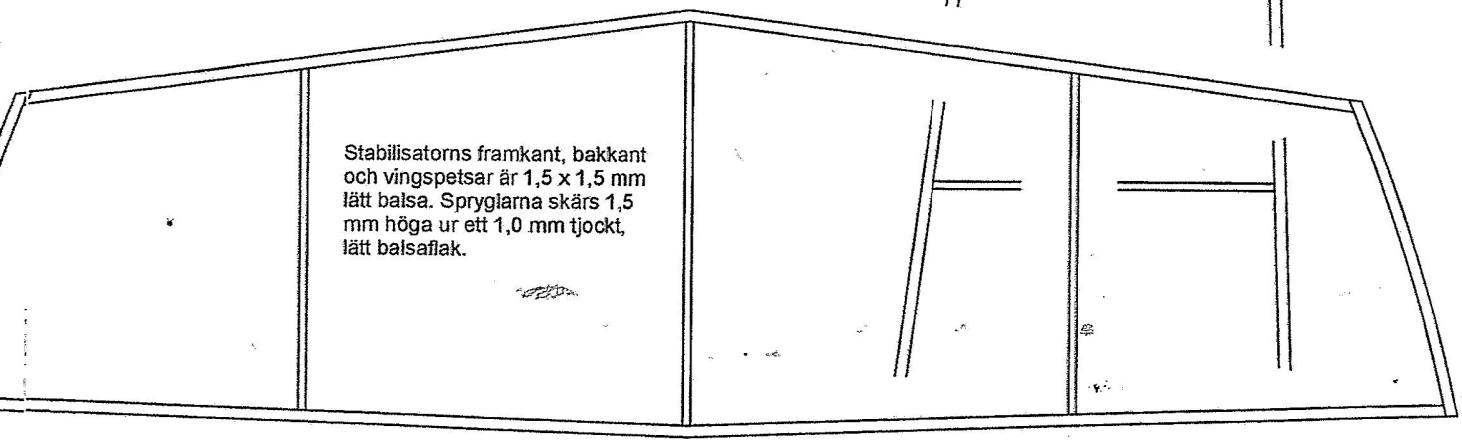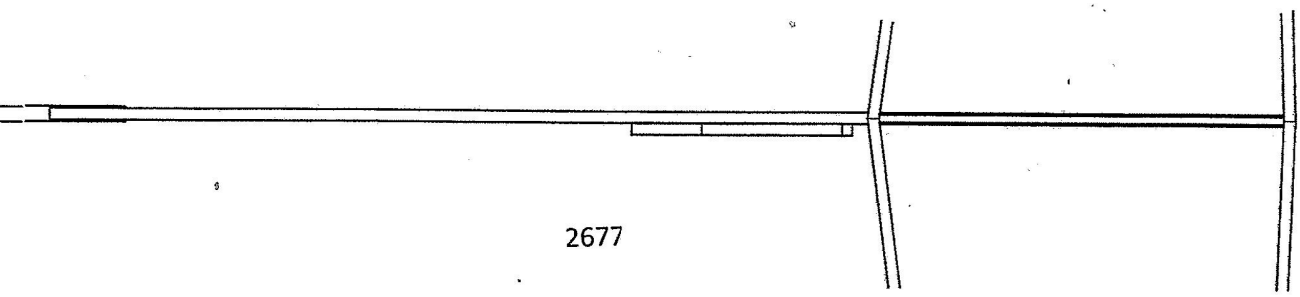
Bakre motorkrok av 0,5 mm pianoträd. Böj till rätt form och stick in den övre änden i motorpinnen. Fäst med en aning cyano. Limma dit en triangelformad förstärkning av 0,5-1,0 mm balsa.