AVIANA TYPE 10
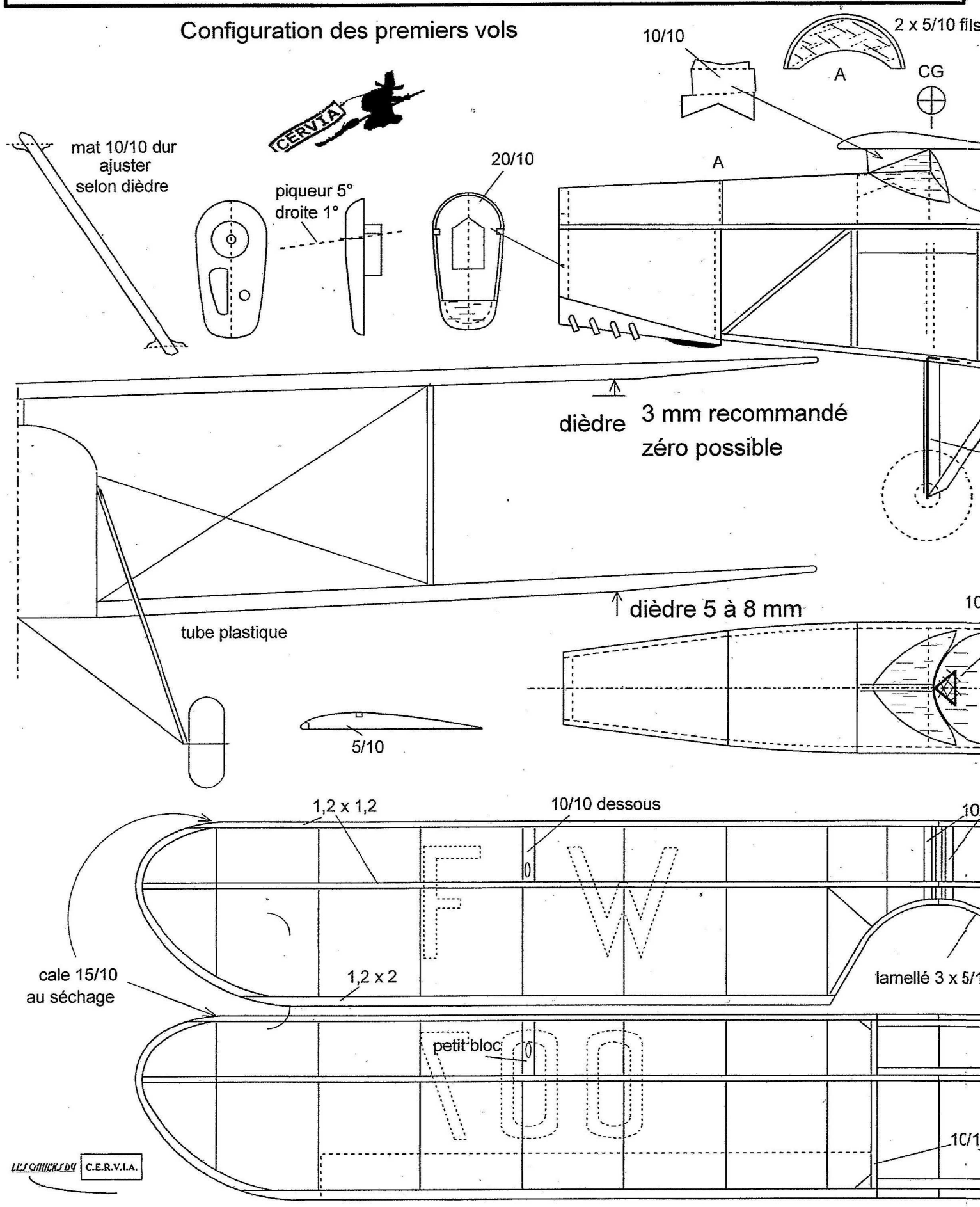
Configuration des premiers vols