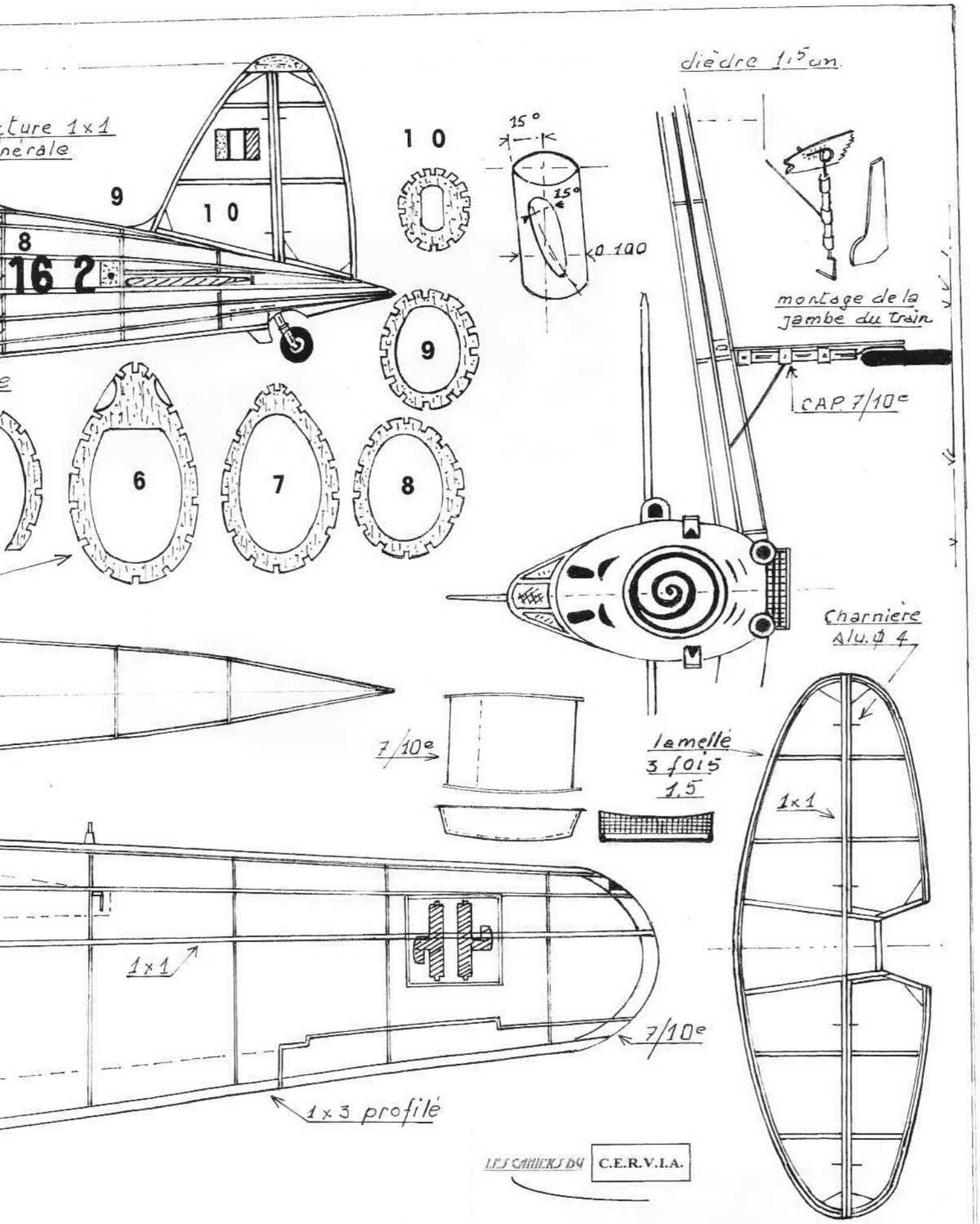

Macchi C 205 V

Peanut de Roger AIME

Dédicacé à Jacques CARTIGNY

1er groupe de l'Aviation de la République Italienne année 1943